VAREM S.p.a.
PRESSURIZED WATER AND EXPANSION TANKS

MAXIVAREM LR ce

CE

RISCALDAMENTO
HEATING SYSTEMS

Modello/*Model:*	UR 500 471

Caratteristiche tecniche - *technical features*

Volume *Volume*		**500 L**
raccordo *connnector*		**1" 1/2 GAS (ISO 228)**
temperatura esercizio *working temperature*	**TS**	**-10 +99 °C**
pressione max. *Max pressure*	**PS**	**6 bar**
pressione prova *test pressure*	**PT**	**9 bar**
precarica *precharged pressure*		**1,5 bar**
Fluido *Fluid*		**Aria+acqua Air+water**
Ente notificato per certificazione PED *Notified Body number:*		**0036**
Modulo: *Module:*		**B + D1**
N° certificato *N° certificate:*		**Z-FDK-01-408247-02 + DGR-0036-Q5-737-09**

Imballo - *packaging*

	A	*B*	*H*
dimesioni (mm) *dimensions (mm)*	**660**	**660**	**1093**
volume (m^3) *volume (m^3)*	**0,48**		
peso (kg) *weight (kg)*	**92,9**		
q.ta per cartone q.ty for box	**1**		
quantità per paletta *Q.y for std. pallet*	**1**		

Parti di ricambio - *Spare parts*

	codice *item*	materiale *material*	potabilità *potable*	trattamento *treatment*	immagine *image*
Membrana Membrane	**V44500**	**SBR / SBR**			
Controflangia Coverflange	**V50500R**	**ACCIAIO AL CARBONIO / CARBON STEEL**		VERNICIATURA / PAINTED	
Valvola precarica Precharge valve	**V50802**	**OTTONE / BRASS**			

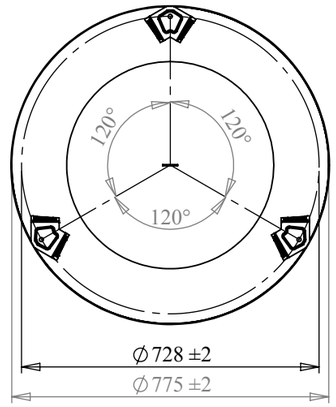

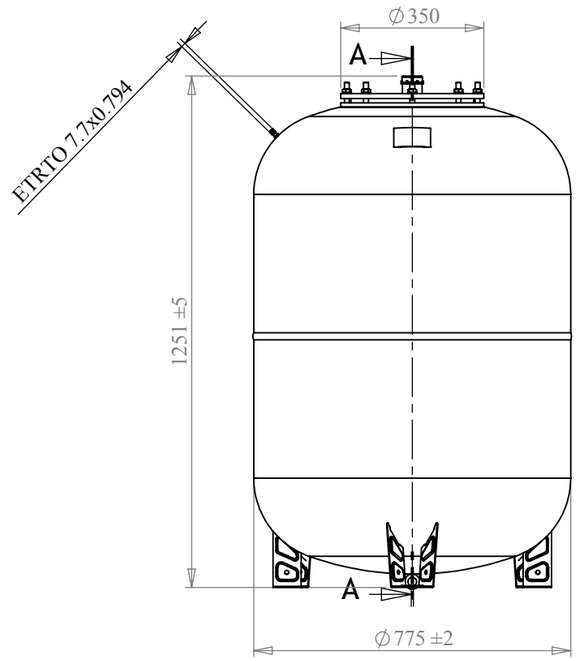

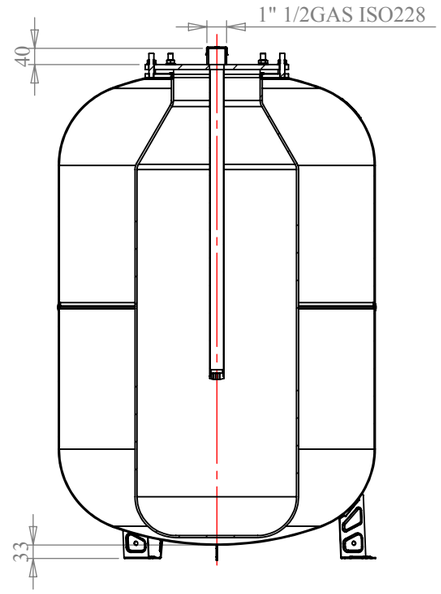

SEZIONE A-A
SCALA 1 : 15

Quote senza indicazione di tolleranza: grado di precisione MEDIO, UNI EN 22768-1	LIPRO 050	TIPO PARTE	COLORE RAL3020
SMUSSI NON QUOTATI	RUGOSITA'	QUANTITA' PER GRUPPO 0	FORMATO FOGLIO A3 / FINITURA SUPERFICIALE
	SCALA 1:15	FOGLIO 1 / 3	

	NOME	DATA
Disegnato	F.Mazzucato	24/09/2012
Approvato		

VAREM
via Sabbioni n° 2 - 35024
Bovolenta - Padova ITALIA
e-mail:technical@varem.com
Tel. 049/8840322
Fax 049/8841399

GRUPPO

PARTICOLARE: MAXIVAREM LR CE SBR 6/4"

MACCHINA / COMMESSA	CODICE	INDICE REV.
	UR500471	01

Il presente disegno è di proprietà della VAREM e non può essere riprodotto ne comunicato a terzi senza ns autorizzazione scritta

X:\DB_ARCH\VARE\00037001-00037500\VARE00037123