Für dieses Dokument behalten wir uns alle Rechte vor. Ohne unsere schriftliche Zustimmung darf es weder dritten Personen mitgeteilt, noch missbräuchlich kopiert oder anderweitig benutzt werden!

For this document we reserve all rights. Without our written approval it may not be made accessible to third parties, nor be copied for abusive use of other purposes.

Oberflächenz. n. DIN ISO 1302		N10	N9	N8	N7	N6
max zul. Ra in um	unbearb.	12,5	6,3	3,2	1,6	0,8
bish. n. DIN 3141						

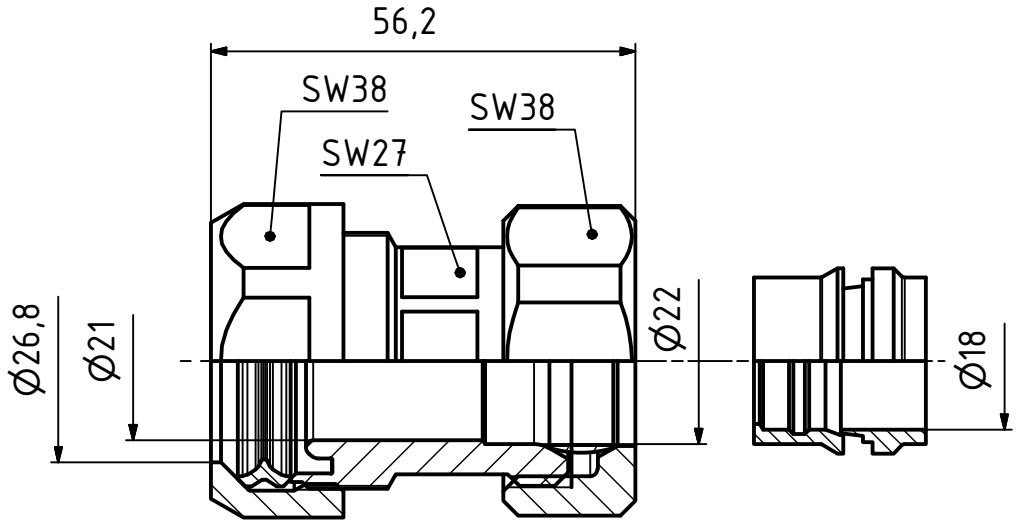

ÜG-Stück Cu Klemmverschraubung Ø22/Ø18 x DN20
Art.-Nr.: 370085

BEULCO

Allgemeintoleranzen:
DIN-ISO 2768-mK

	Datum	Name
Gez.	21.04.15	Blum
Gepr.	12.05.15	Peters
Änder.	09.06.2015	Krämer
Gepr.	10.06.2015	Peters

Kunden-Zeichn.-Nr.:

Kunden-Art.-Nr.:

Werkstoff:

ÜG-Stück Cu Klemmverschraubung
Ø22/Ø18 x DN20

Maßst. 2:1

Bestands-Nr: 370085

Revision 01

A4Q

Ersatz für: