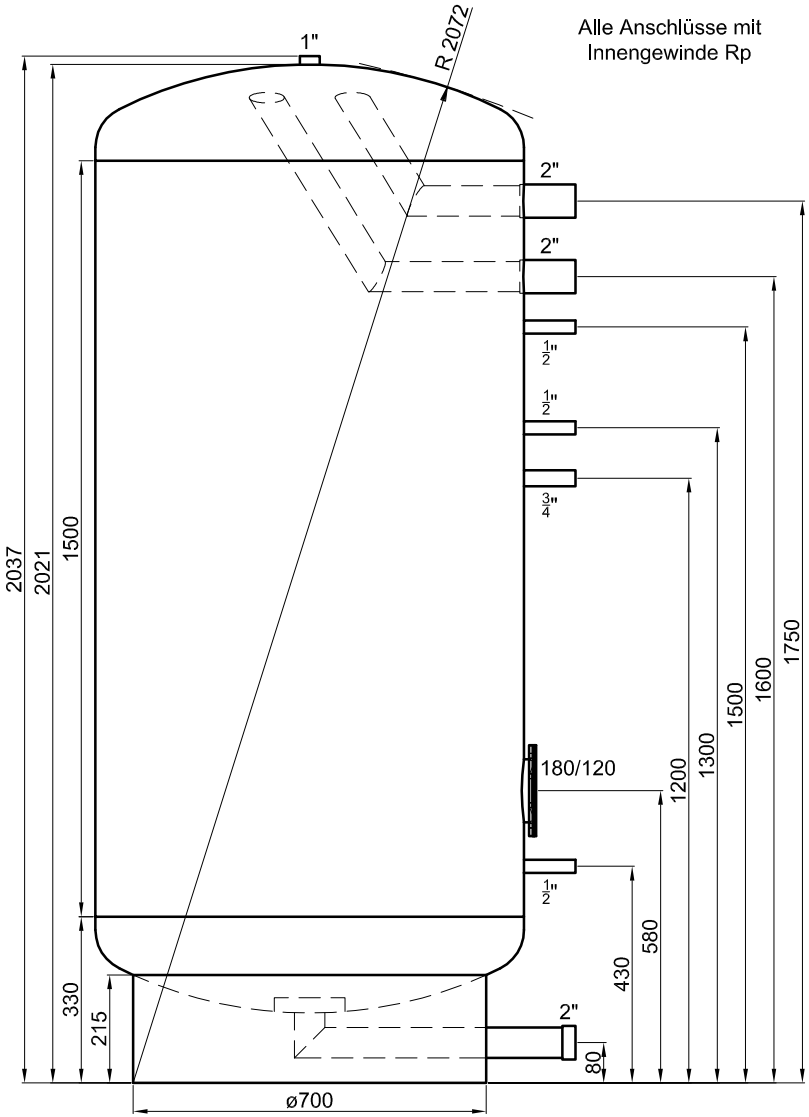

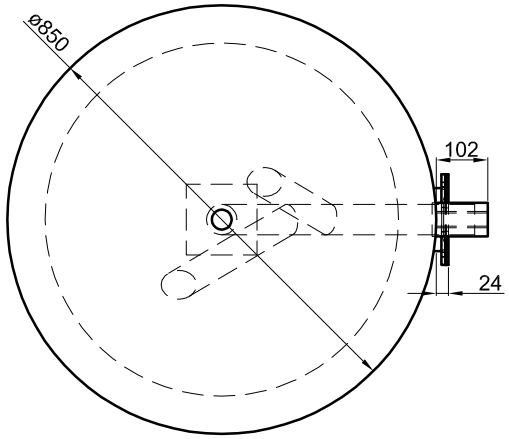

Betriebsangaben:

Behälter:

Nennvolumen:	992	l
zulässiger Druck (PS):	10,0	bar
Prüfdruck (PT):	13,0	bar
zulässige Temperatur (TS):	0 - 95	°C
zulässiges Medium:	Trinkwasser	
Gewicht:	145	kg
Werkstoff:	1.4571/1.4404	
Korrosionsschutz:	tauchgebeizt und passiviert	

Materialstärken:

Mantelblech:	2,0	mm
Klöpperböden:	2,5	mm

Materialstärken sind nicht dargestellt!

TWL-Technologie GmbH
Im Gewerbegebiet 2 - 12
D-92271 Freihung
www.twl-technologie.de

Gezeichnet:	Datum:	Maßstab:
Julian Klier	26.09.2015	M 1:15

Edelstahl-Pufferspeicher Typ EP 1000

Art-Nr. EP.1000